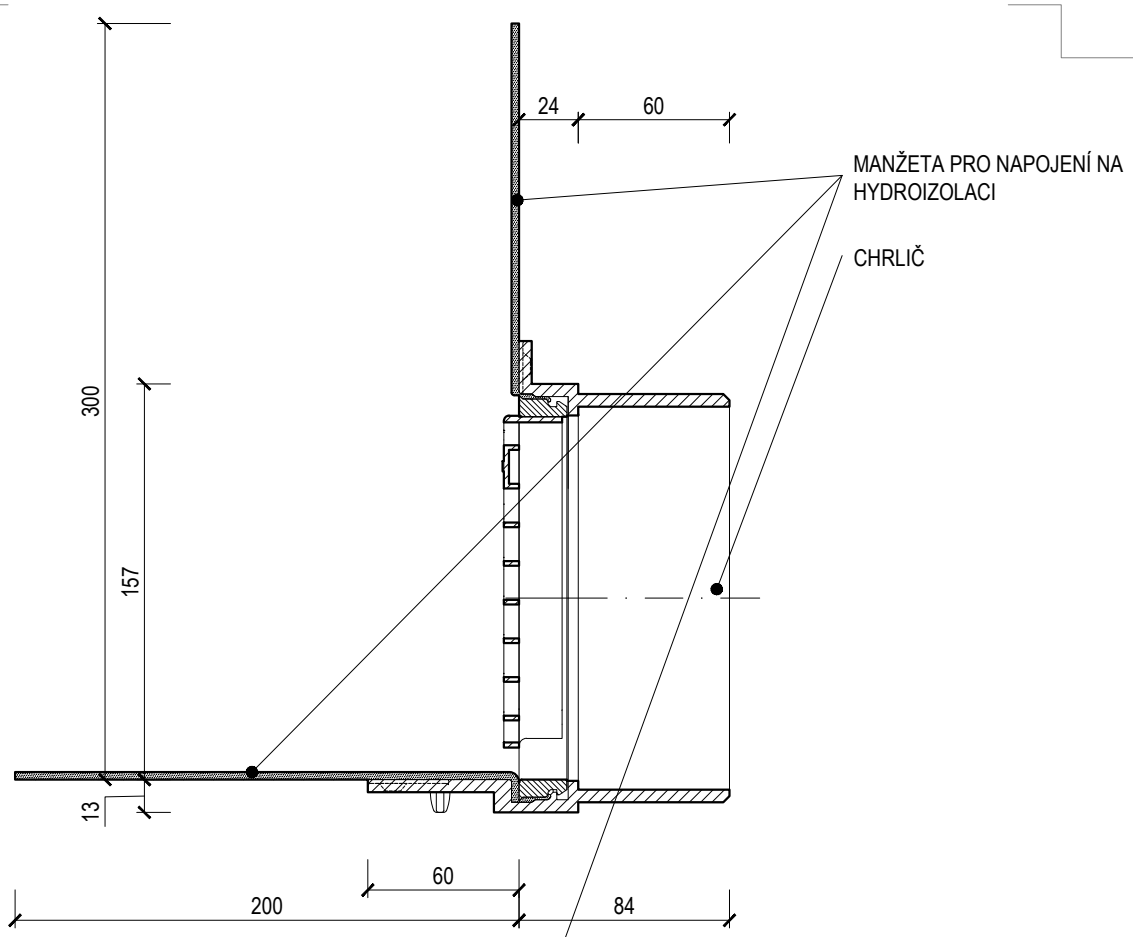

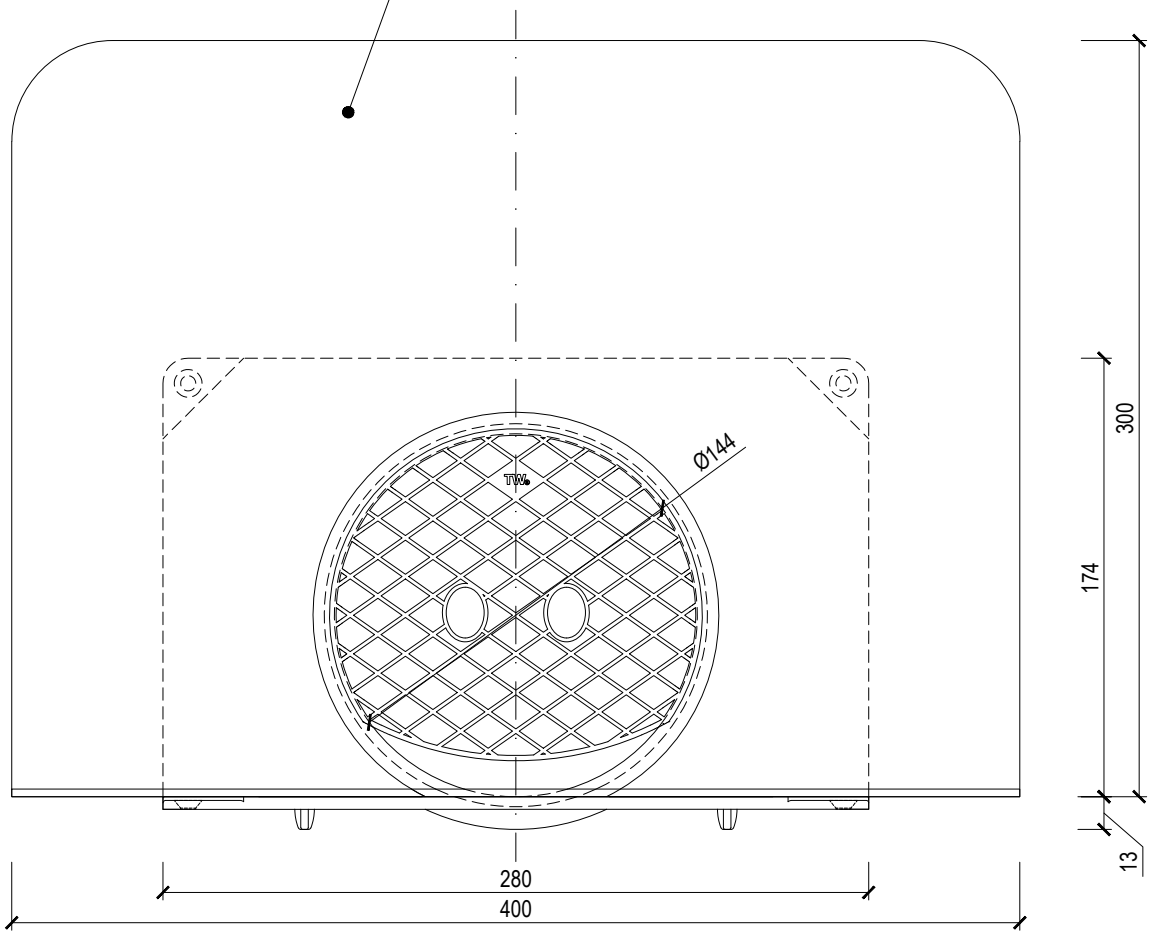

Název	**CHRLIČ KULATÝ**		
Typ	**TWC 160 ___ x0**	Hmotnost	0,86 kg
Kód	126820160	Materiál	PVC
Měřítko	1:3	___ = manžeta na zakázku (TPO, PE, EPDM, STE,...)	

TOPWET® SYSTÉMY ODVODNĚNÍ PLOCHÝCH STŘECH
info@topwet.cz
www.topwet.cz